MANDRINI FLOTTANTI *(floating chucks)*

1559GA

Prod. SCU - Orig. SMP

Tipo "Normal".
Adatti per la ripresa di lavorazioni in prefori.
Esaltano le qualità della finitura della lavorazione e la durata dell'utensile.
Con due ghiere per la correzione radiale e angolare.
Correzione radiale da mm 0 a mm 1,5 (mm 2 per Art. 1559 GA 6).
Correzione angolare da 0° a 1°.

Tipo		5	6	8
1559GA	Cad.	951,00	1.250,00	1.150,00

Articolo in esaurimento.

Con attacco macchina cilindrico - attacco utensile cilindrico.

Tipo		5	6
Art. fornitore		22025M	32525M
Att. cilindr. est. ø mm Y		25	25
Att. cilindr. int. ø mm X		20	25
Misura A	mm	74	82.5
Misura B	mm	65	110
Misura C	mm	82	91
Misura D	mm	44	52
Misura E	mm	16	22
Misura F	mm	50	60
Misura H	mm	8	11
Misura I	M	8	8
Peso	gr	1900	2500

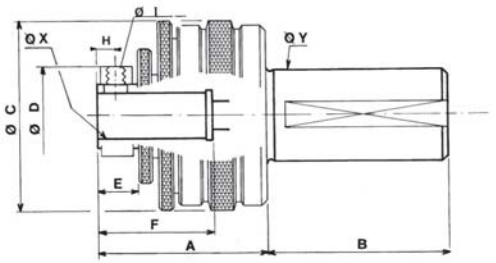

Con attacco macchina trapezoidale (DIN 6327) - attacco utensile cilindrico.

Con ghiera di regolazione della vite trapezoidale.

Tipo		8
Art. fornitore		22020Tr
Att. trapezoidale ø mm Y		20
Att. cilindr. int ø mm X		20
Misura A	mm	74
Misura B	mm	88
Misura C	mm	82
Misura D	mm	44
Misura E	mm	16
Misura F	mm	50
Misura H	mm	8
Misura I	M	8
Peso	gr	1910

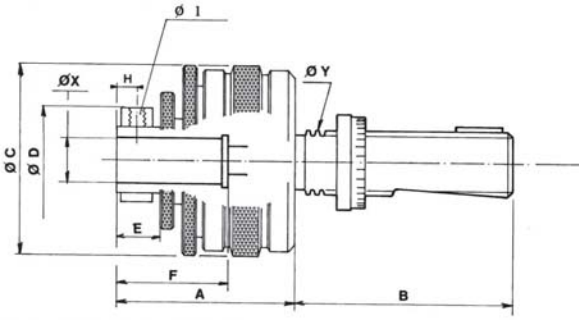

MANDRINI DIN 2080 PORTA-PINZE ELASTICHE TIPO ER CON GHIERA *(DIN 2080 ER pinchers holder chucks with locking collars)*

1560GA

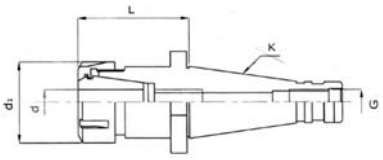

Prod. SCU

Per pinze elastiche a grande escursione. Tipo ER-DIN 6499/ISO 15488. Di alta precisione, garantisce la massima centratura di utensili come frese, punte, svasatori, alesatori, bareni, con i più alti momenti torcenti.
Attacco secondo norme DIN 2080, terminale con filetto interno.

Tipo		0	01	1	2	3	4
Forma/filett.K/G		ISO 40 M16	ISO 40 M16	ISO 30 M12	ISO 40 M16	ISO 40 M16	ISO 50 M24
Capacità serraggio Ø d	mm	1-10	2-16	2-20	2-20	3-25	3-30
Quota L	mm	70	68	68	50	42	58
Quota d1	mm	32	42	50	50	63	63
Per pinze Art.		1560 GS-1561GC	1560 GV-1561 GL	1560 GZ-1561 GN	1560 GZ-1561 GN	1561 GR	1561 GR
1560GA	Cad.	263,00	144,00	184,00	144,00	163,00	258,00

Per chiavi a settore per ghiere DIN 6499 ved. Art. 840 GE-L.
Misura 0 in esaurimento.

6

Tutte le immagini sono inserite a scopo illustrativo. I prodotti possono subire modifiche.

Prezzi in EURO - IVA esclusa